TRACTEUR SOUS-COMPACT

SX25

SHIBAURA

Données techniques*

MODÈLE			SX25
MOTEUR (DIESEL)			
Modèle			Daedong 3C100
Type			3 cylindres, moteur diesel refroidit à eau, STAGE V
Cylindrée		cm^3	1007
Puissance		DIN CV/ (kW	24,5 (18,3)
Couple moteur		Nm @ tr./min.	67,0 @ 2400
Vitesse de rotation		tr./min.	3000
Capacité du réservoir		l.	26
ENTRAÎNEMENT			
Type de transmission			Hydrostatique
Gammes			AV/AR 2
Vitesse	Avant	km/h	0 - 17,0
	Arrière	km/h	0 - 11,5
4 roues motrices			mécanique engagement
Blocage du différentiel			mécanique engagement
Freins			Disque humide
PNEUS			
Industriel	Avant		18x8,50-8 R4
	Arrière		26x12,00-12 R4
Gazon	Avant		18x8,50-8 R3
	Arrière		26x12,00-12 R3
PRISE DE FORCE INDÉPENDANTE			
Puissance price de force		CV	20,5
Prise de force arrière		l/min.	540
Prise de force ventrale		l/min.	2000
Prise de force avant			option
SYSTÉME HYDRAULIQUE			
Débit pompe		l/min.	24,6
Système de direction			Direction assistée hydraulique
Distributeurs			option: 1 x double-effet arrière
Attelage trois points			Catégorie I
Capacité de levage		kg	715
DIMENSIONS			
Longueur		mm	2800
Largeur		mm	1183
Hauteur		mm	2285
Garde au sol		mm	185
Empattement		mm	1400
Rayon de braquage min.		cm	254
Poids avec arceau		(kg)	775

*Données techniques sous réserve.

⚠ Informations importante

- Une utilisation incorrecte du produit peut engendrer des lésions graves et fatales. Lisez, comprenez et suivez minutieusement les instructions de commande et de sécurité du manuel, avant d'utiliser ce produit

SHIBAURA

SHIBAURA EUROPE BV
Begonialaan 7
NL - 6851 TE Huissen
T. 0031 (0)26 326 9999
F. 0031 (0)26 326 9990
E. info@shibaura.com
I. www.shibaura.com

Concessionnaire:

LEVIERS DE COMMANDE

Les leviers de commande sont placés à portée de main, à gauche et à droite du siège, pour un maniement encore plus ergonomique.

TABLEAU DE BORD

Direction assistée de série, tableau de bord lisible et un plancher entièrement plat.

MOTEUR

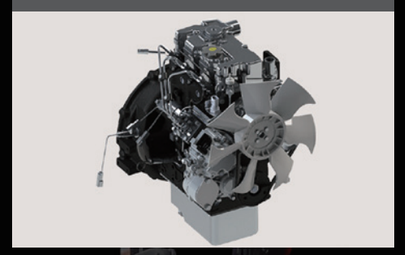

Moteur diesel, STAGE V, particulièrement fiable et économique.

PRICE DE FORCE LEVAGE 3-POINTS

Le dispositif de levage de catégorie 1 associé à la de prise de force normé permet de raccorder divers outils et accessoires en fonction des travaux à effectuer.

CAPOT MOTEUR

Le compartiment moteur est facilement accessible par un capot à large ouverture.

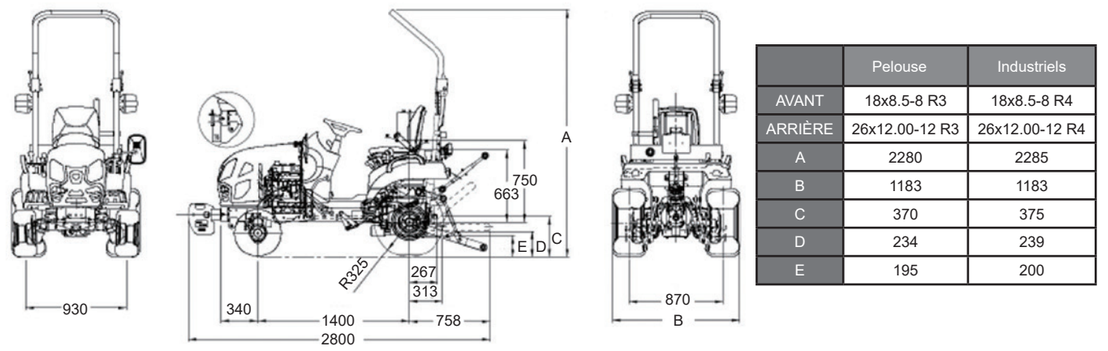

	Pelouse	Industriels
AVANT	18x8.5-8 R3	18x8.5-8 R4
ARRIÈRE	26x12.00-12 R3	26x12.00-12 R4
A	2280	2285
B	1183	1183
C	370	375
D	234	239
E	195	200

PNEUS

Pneus de pelouse et industriels/ terra.

ACCESSOIRES EN OPTION

CABINE

Le SX25 peut être équipé d'une cabine.
Hauteur: 196,5 cm.

CHARGEUR FRONTAL

CARACTÉRISTIQUES

Hauteur de levage maximale du godet: 1810 mm
Hauteur de levage max. partie inférieur du godet: 1638 mm
Hauteur maximale de déversement: 1298 mm
Angle d'inclinaison à hauteur maximale: 45°
Angle d'inclinaison au sol: 27°
Profondeur de fouille: 130 mm
Capacité de levage au pivot du godet: 604 kg
Capacité de levage à hauteur maximale: 306,3 kg

TONDEUSE CENTRALE

CARACTÉRISTIQUES

Largeur de coupe: 1372 / 1524 mm
Poids: 100 / 113 kg
Réglage de la hauteur de coupe à 7 niveaux: 25-102 mm

LEVAGE AVANT + PRISE DE FORCE

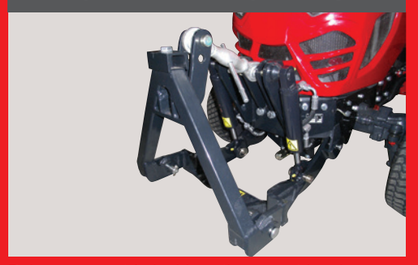

Relevage avant à double action avec triangle d'attelage.